A240-AS-i Namur Tip Düşük Akım Solenoid Valf ve Sensörler

AS-i (Actuator Sensor Intarface) network çözümleri için üretilen düşük güç ve akım değerlerindeki solenoid valfler, uyumlu switchler ile kombine edilerek AS-i devresi üzerindeki vanaların açma-kapama komutlarını kontrol etmekte ve açık-kapalı sinyalleri bus devresine iletmektedir.

Tek bir AS-i master ünite ile adresleme yapılarak, 2 damarlı tek kablo üzerinden max 100 mt mesafede 62 adet vana kontrol edilebilmektedir. Repeater (tekrarlayıcı) ile ilave 100 mt mesafe elde edilebilir. AS-i çözümleri müşterilere kolay ve esnek kablolama ile pratik arıza tespiti gibi avantajlar sunmaktadır.

Teknik Özellikler;

Ürün Kodu	A240-B-ASI
Güç Tüketimi	1~3 W (DC)
Çalışma Basıncı	2-8 bar
Koruma Sınıfı	IP65
Çalışma Sıcaklığı	-20 ºC ~ + 80 ºC
Geçiş Debisi	750 lt/dak

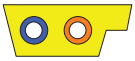

AS-i Kablo

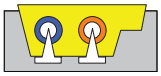

Konnektörlü AS-i Kablo

Ölçüler (mm)

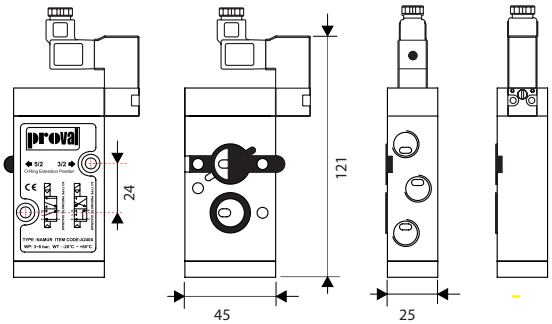

Tipik AS-i Network Uygulama Örnekleri,

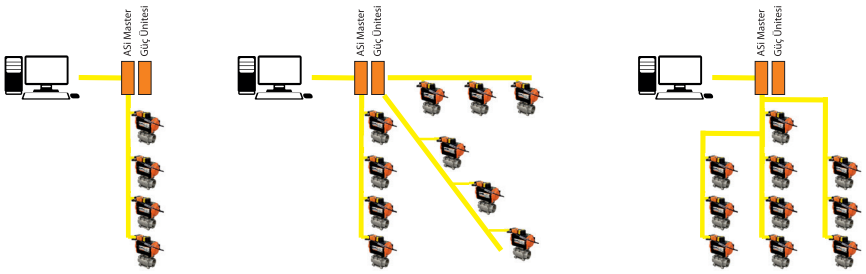

AS-i Network Uyumlu Aktüatörlü Vanalar

A175 Aktüatör Hava Besleme Kesme ve Boşaltma Valfleri

A175 Serisi hava kesme ve boşaltma valfleri pnömatik aktüatör ile namur valf arasında uygulanır, bakım esnasında aktüatör içine hava beslemeyi keser ve aktüatör içerisinde varsa basınçlı havayı tahliye ederek güvenli bir çalışma ortamı sağlar. Normal çalışma koşullarında aktüatör besleme ve egzoz hatlarına etki etmez.
Pnömatik aktüatörlerde manuel operasyon için kullanılan A280 ayırma kollu dişli kutularının kullanıldığı durumlarda manuel operasyon halinde kullanılması tavsiye edilir.

Ölçüler (mm)

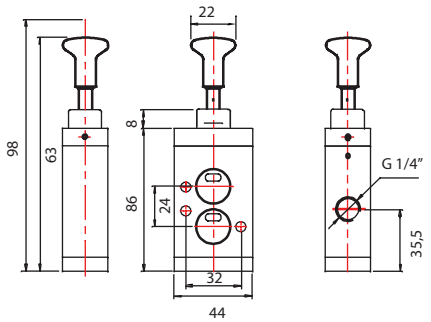

Malzeme Listesi ve Teknik Veriler
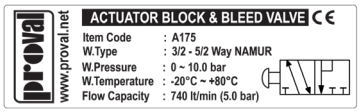
Parça Adı	Malzeme
Gövde	Anodize Alüminyum Ekstrüzyon
Piston	Anodize Alüminyum Ekstrüzyon
Conta	NBR
Orifis Çapı	Ø5.6mm
Çalışma Sıcaklığı	-20ºC ~ +80ºC
Çalışma Basıncı	0 ~8 bar
Çalışma Tipi	3/2 - 5/2 Valfler